B-blokk 1. korrus 1:250

C-blokk 1. korrus 1:250

E-blokk 1. korrus 1:250

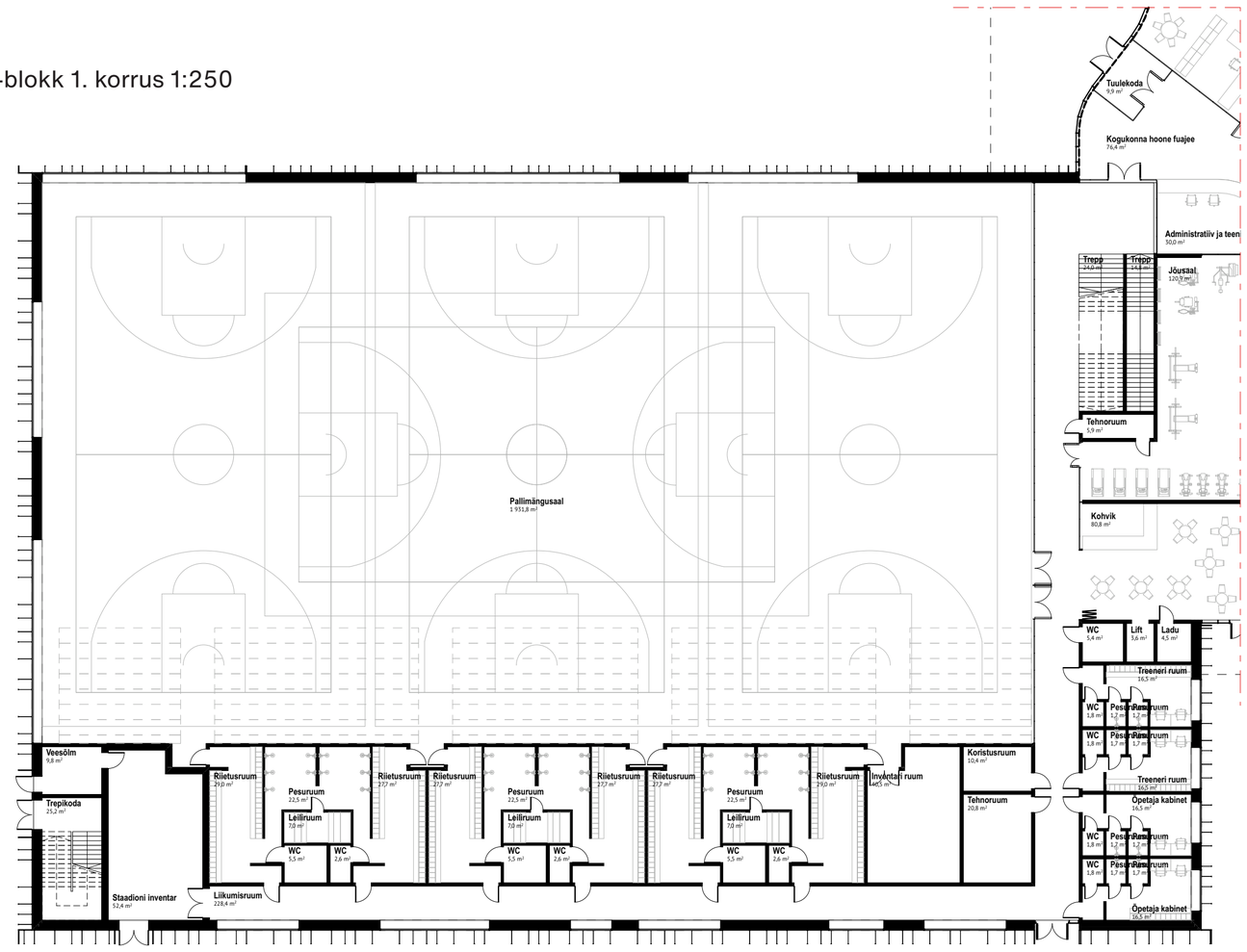

D-blokk 1. korrus 1:250

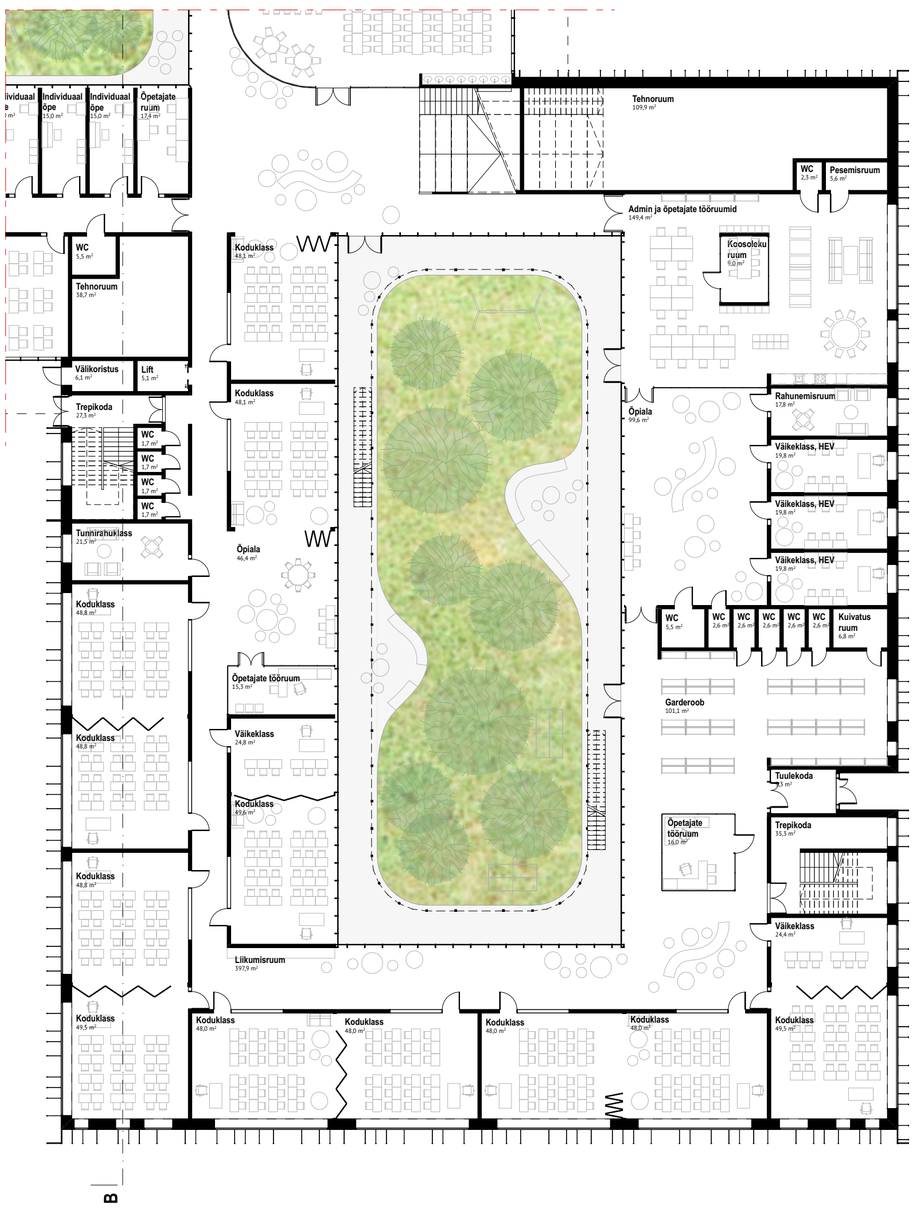

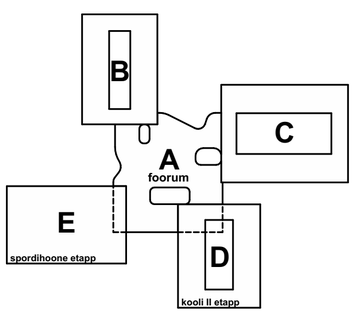
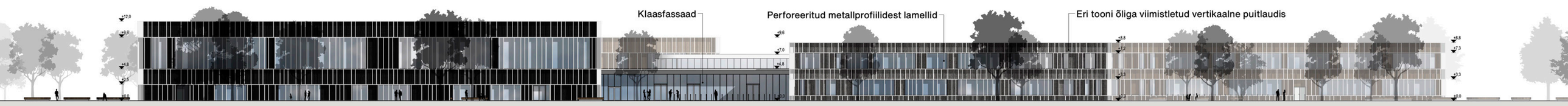
Vaade lõunast 1:400