LATISTUS	SKEEM APARATUURI TEHNILISED TINGIMUSED	NR	VÕRGU TEHNILISED ANDMED TARBIJA NIMETUS	kW	KAITSE	JUHTMESTIK
			Sisestus LK	0,5	40A	AXPK 4G25
			Kordusmaandus			Cu 25
			Valgustuse juhtimine		B 6	
		FR	Hämaralüliti andur väljas			
		FR1	Hämaralüliti			
		SL2	Valgustuse ümberlüliti			
		KM	Kontaktor 25A			
					B 16	
		F1	Fiider 1 valgustus	0,35	B 16	AXPK 4G25
					B 16	
					B 16	
		F2	Fiider 2 valgustus	0,15	B 16	AXPK 4G25
					B 16	
					B 16	
		F3	**Fiider 3 valgustus**	0,65	B 16	AXPK 4G25
					B 16	

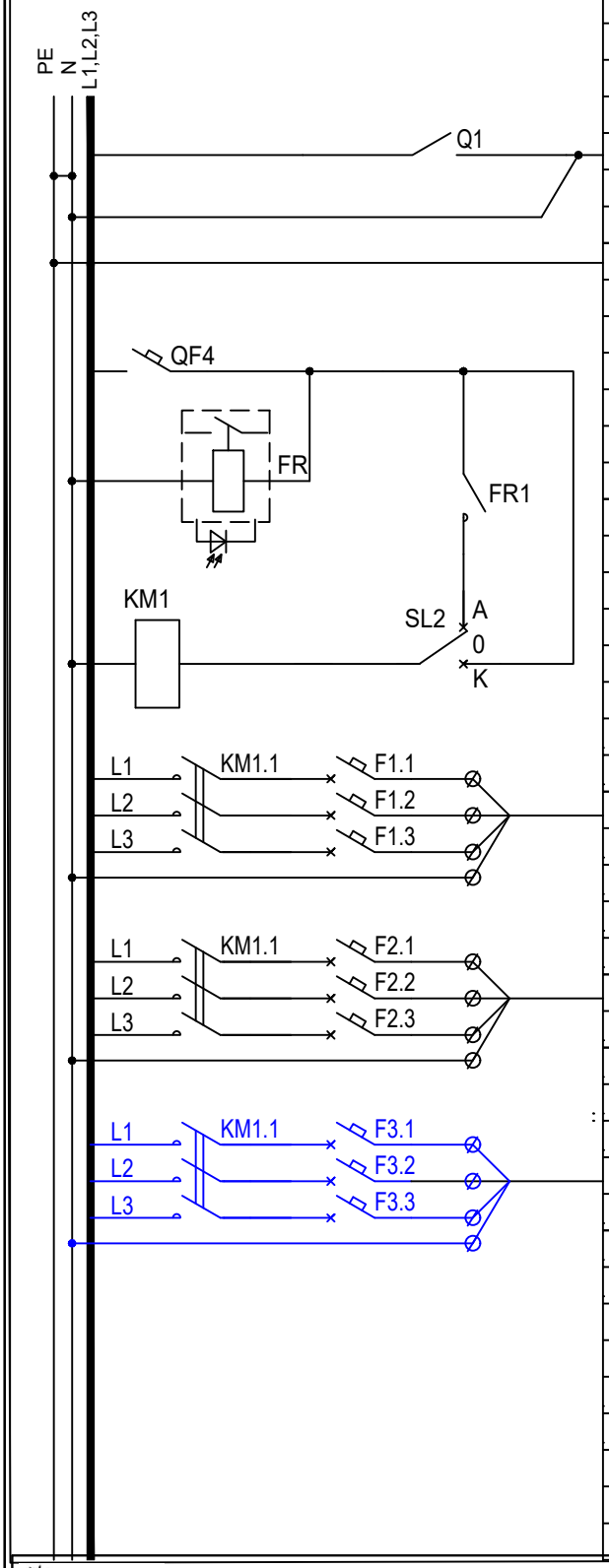

ERBIUM OÜ ELEKTRITÖÖD
Tartumaa, Tartu vald, Kõrveküla
Vasula tee 3 60512
mob +3725114682
REG.NR 10664149
e-mail erbium@erbium.ee
MTR TEL000006
www.erbium.ee

objekt: **Tartu valla tänavavalgustustaristu ehitamine - Koidutähe tänavas, Tila külas,**

tellija: Tartu Vald

vastutav spetsalist: **E.Kupri**

joonis: LJS Koidutähe tn elektriline skeem

projekteerija: **E.Kupri**

staadium: **teostusjoonis**

mõõtkava:-

kuupäev: november 2020

töö nr: E-04/11.2020

joonise nr: **E-01**